ERDI MAILAKO HEZIKETA ZIKLOETAN SARTZEKO PROBA. 2019

31/2019 EBAZPENA, otsailaren 1ekoa

21-05-2019

TEKNOLOGIA

1. EPAIMAHAIA **KALIFIKAZIOA**

DEITURAK .....

IZENA .....

NAN/AIZ .....

1. Marraz itzazu ondoko irudiaren aurretiko bista, goitiko bista eta alboko bista. (1 puntu)

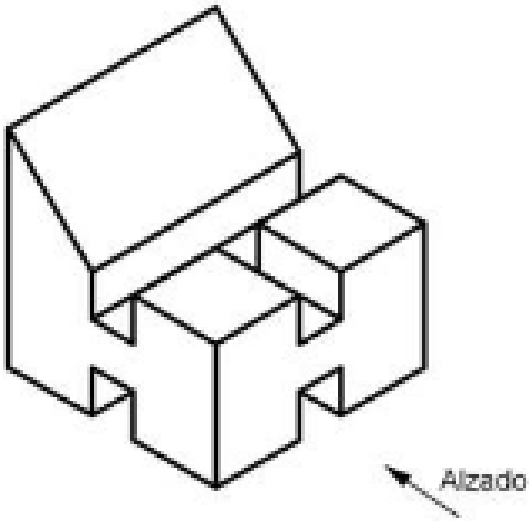

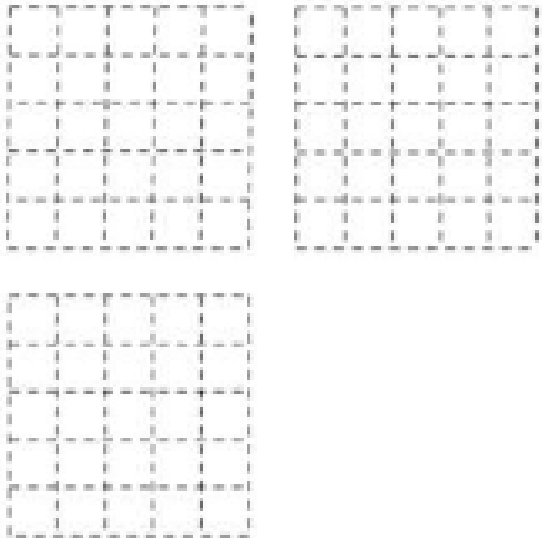

ERDI MAILAKO HEZIKETA ZIKLOETAN SARTZEKO PROBA. 2019

31/2019 EBAZPENA, otsailaren 1ekoa

21-05-2019

TEKNOLOGIA

2. Ezar ezazu gailu hauen izena bere definizioaren eskuinaldean: (1 puntu)

Modema **Eskanerra** **Memoria** **Prozesadorea** **Webcama**

Irudiak mugimenduan hartzeko aukera ematen duen gailua.	
Programak exekutatzen dituen osagaia, ordenagailuaren “burmuina”	
Irudiak digitalizatzeko baliatzen den gailua	
Ordenagailuari datuak igorri eta jasotzeko telefono sarea baliatzen uzten dion gailua	
Lantzen ari diren programa eta datuak biltzeko ardura duen osagaia	

3. Beha ezazu arretaz ondoko zirkuitua eta erantzun planteaturiko galderei:

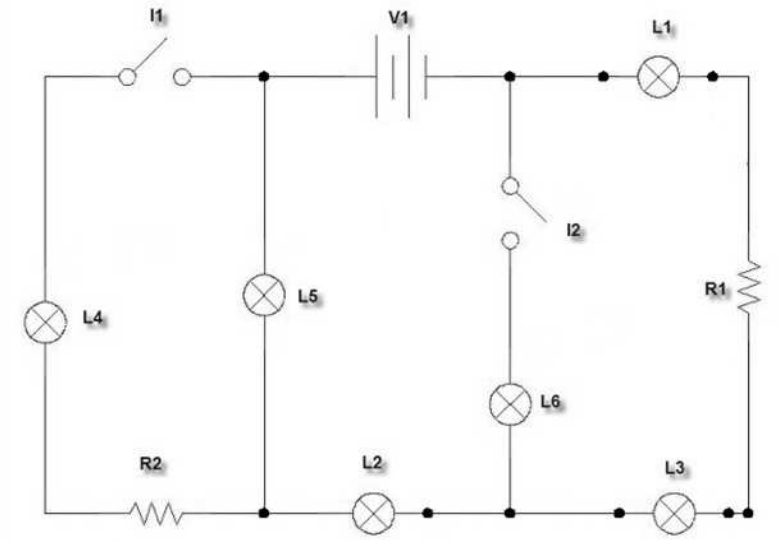

A. Adierazi "x" batez zer bonbilla piztuko diren aurreko zirkuituko etengailuetako bakarra ere sakatu gabe. **(0.5 puntu)**

L_1	L_2	L_3	L_4	L_5

B. Dakizun gisan, zirkuitu elektriko bateko osagai nagusiak hauek dira: sorgailuak, hargailuak, kontroleko elementuak eta eroaleak. **Adierazi** zirkuituko sinbolo hauetako bakoitzaren azpian zein osagairi dagozkion. **(0.5 puntu)**

4. Erreparatu arretaz ondoko irudiari. Sistema mekaniko bat da, sarrera bateko torloju amaigabe bat duena (amaigabekoaren buelta bakoitzeko, piñoiaren hortz batek egiten du aurrera) eta piñoi edo koroa bat duena. Kalkula ezazu 20 hortzeko piñoiaren abiadura, amaigabeko torlojuaren biratze abiadura 100 rpm-koa bada. (1 puntu)

5. Ibilgailu bateko argien zirkuitua osatzen dute 12 V-ko bateria batek, etengailu batek eta paraleloan konektaturik dauden 100 Ω-ko bi bonbilek. Hauxe eskatzen dizugu: (1 puntu)

A. Marraz ezazu zirkuitu elektrikoaren eskema. (0.5 puntu)

B. Zirkuituaren guztizko intentsitatea eta bonbila bakoitzetik pasatzen diren intentsitateetako bakoitza. **(0.5 puntu)**